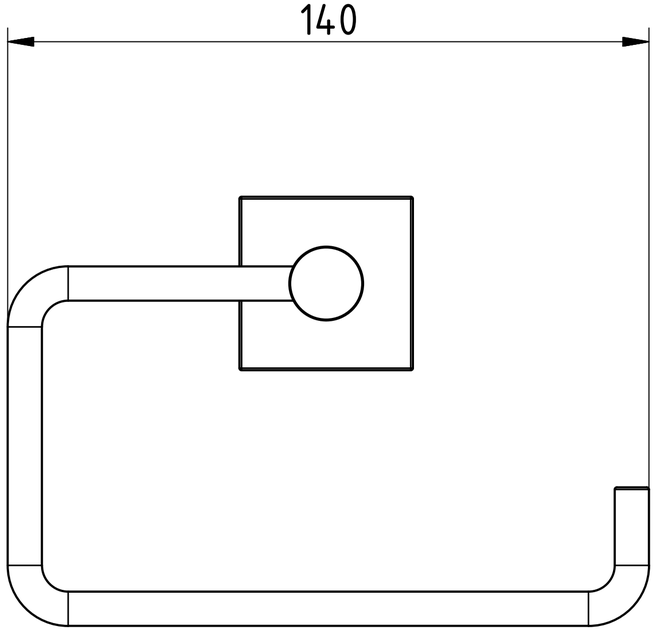

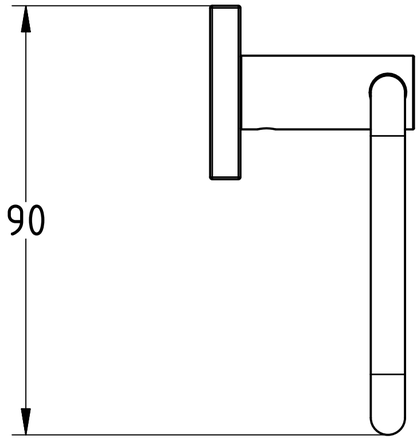

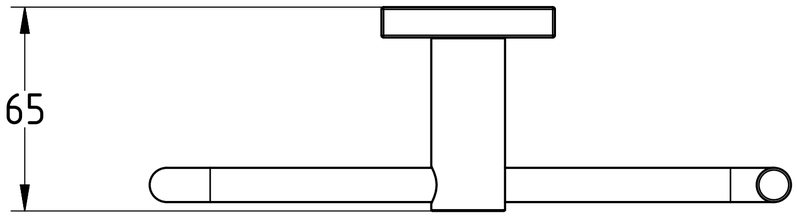

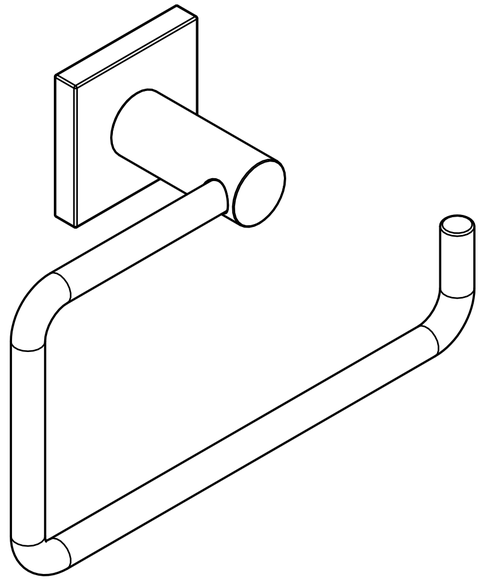

ΔΕΝ ΥΠΑΡΧΕΙ ΣΤΟ SITE

VIOLEK					
				Date	Name
			Drawn		
			Checked		
			Standard		
			Weight: 0,173 kg		
State	Changes	Date	Name		

FAME

TOILET ROLL HOLDER OPEN FORM

1

A2